セレクト３５ＢＤ－０１Ｂ（Ｇ・Ｓ）

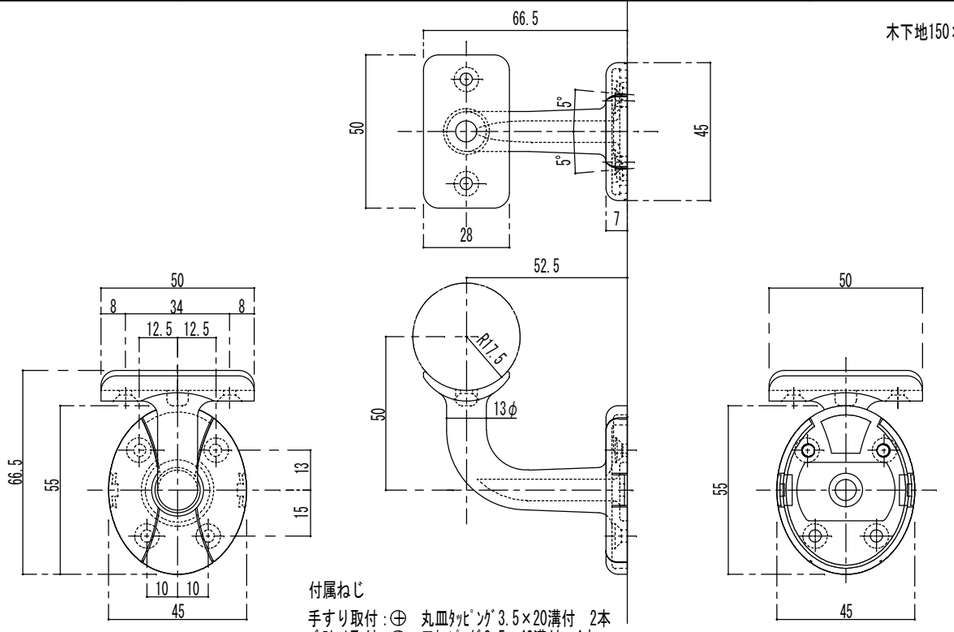

付属ねじ
手すり取付：⊕　丸皿ﾀｯﾋﾟﾝｸﾞ3.5×20溝付　2本
ﾌﾞﾗｹｯﾄ取付：⊕　皿ﾀｯﾋﾟﾝｸﾞ3.5×40溝付　4本

35ﾌﾞﾗｹｯﾄ横型ｶﾊﾞｰ付詳細図

BD-01B(G･S)

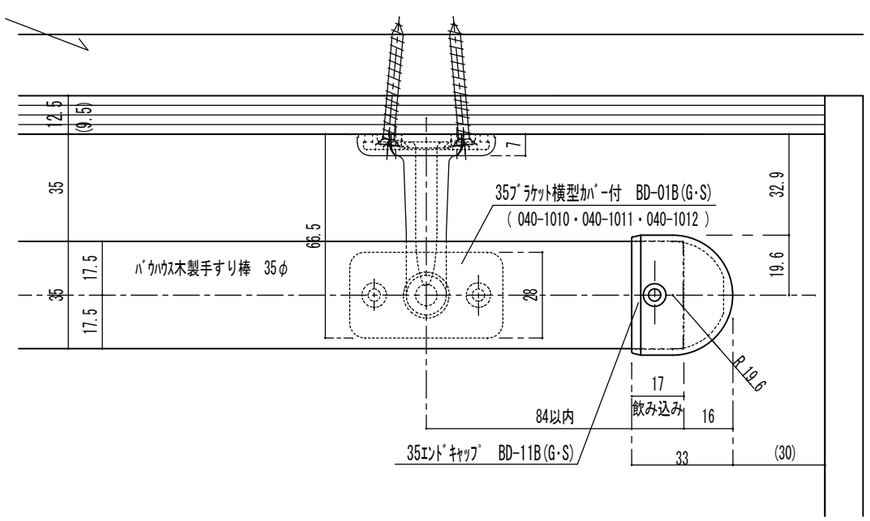

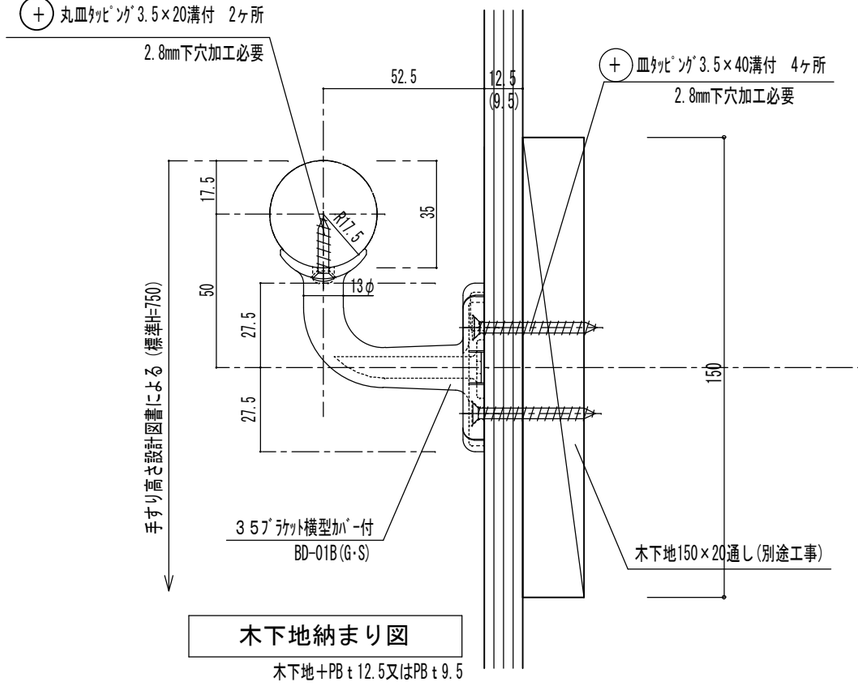

木下地納まり図

木下地＋PB t 12.5又はPB t 9.5

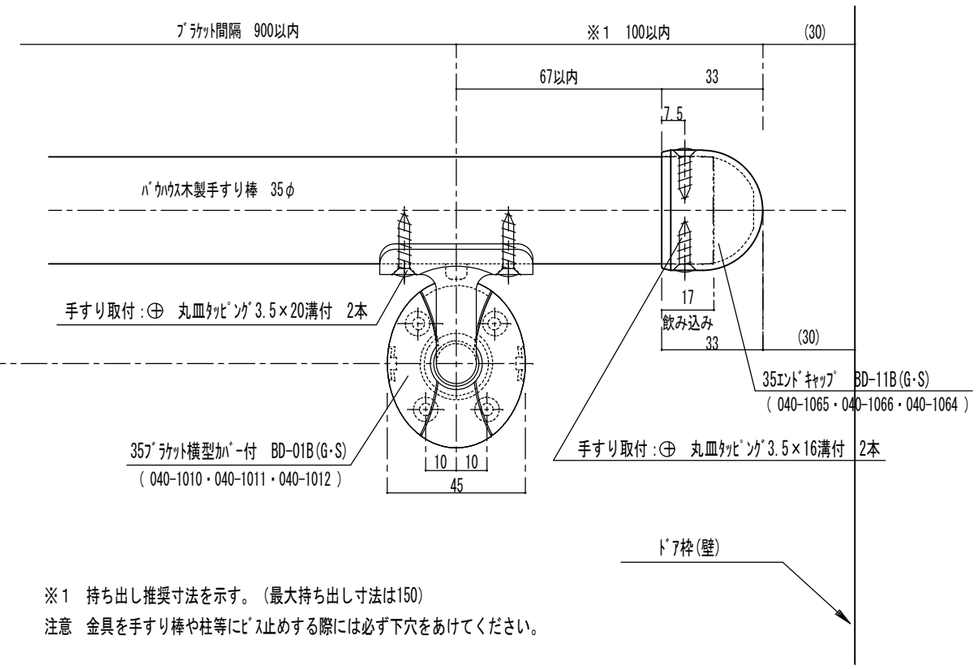

※1　持ち出し推奨寸法を示す。（最大持ち出し寸法は150）
注意　金具を手すり棒や柱等にﾋﾞｽ止めする際には必ず下穴をあけてください。

品番	名称	数量	材質	表面処理	備考

記事：木下地納まり図

名称	ﾊﾞｳﾊｳｽｾﾚｸﾄ横型納まり詳細図 形式　笠木:ﾊﾞｳﾊｳｽ手すり棒35φ ﾌﾞﾗｹｯﾄ：BD-01B(G･S)	製図月日	10.04.22	承認	検図	設計	製図
図番	BD-01B(G･S)	尺度	1/2	マツ六株式会社 MaZROC CO.,LTD.			